pool design

il tuo specchio d'acqua / your own pool

# PLAYA

PISCINE LAGHETTO®

# PLAYA

## UN SALOTTO D'ACQUA

**Playa** è una minipiscina elegantissima nata dal grande design italiano.

Il dolce massaggio, l'acqua riscaldata, la piacevolezza delle fibre tessute a mano, invitano a soggiornarvi a lungo in totale benessere e permettono di goderla sia all'interno che all'esterno dell'abitazione.

È raffinata e modulabile, perfetta per una terrazza, in giardino diventa oggetto d'arredo e in casa vero salotto d'acqua.

Con le sue morbide aree prendisole e con la piacevolezza delle fibre tessute a mano, Playa è totalmente personalizzabile, dal lettino prendisole ai pannelli esterni di rattan intrecciato Laghetto white, grey o coffee.

## A WATER LOUNGE

**Playa** is an elegant mini-pool created from the great Italian design.

The gentle hydromassage, the heated water, the pleasantness of the hand woven fibers, invite you to relax in total wellness and allow you to enjoy it both indoors and outside the house.

It's sophisticated and adaptable, perfect for a terrace or a deck, in the garden, at becomes a piece of furniture and in the house a real water lounge.

With its soft sunbathing areas, the submergible cushions, and the pleasantness of the hand woven fabrics, Playa is completely customizable, from the sunbed area to the wicker exterior panels woven available in Laghetto white, grey or coffee.

## UN ESPACE BIEN-ETRE

Reflet du Design à l'italienne, **Playa** est une mini piscine élégante.

La douceur de l'hydromassage, l'eau chaude, la finesse des fibres tissées main de ses panneaux, invitent à la détente en intérieur comme en extérieur.

Raffinée et modulable, Playa s'intègre parfaitement sur une terrasse. Dans le jardin ou la maison, elle est un objet de décoration & de bien-être.

Avec un espace dédié au bronzage et des panneaux de fibres tissés main, Playa est complètement personnalisable: choix du coloris des bains de soleil mais aussi, des panneaux d'habillage extérieurs en rattan tressé blanc Laghetto, gris ou "café".

*PLAYA 2 - Laghetto white*

*PLAYA 2 - Coffee*

*PLAYA 2 - Laghetto white*

# PLAYA LIVING

## LIVING PLAYA !

Playa Living è il sogno di coloro
che amano vivere a contatto con l'acqua,
godendo del piacere della sua vicinanza
in ogni ora del giorno.

Prendisole nella pace della mattina,
bagno scatenato dei bambini al pomeriggio,
relax dell'aperitivo al tramonto,
luogo di conversazione la sera.

Evoluzione del modello Playa,
con i suoi morbidi cuscini modulabili,
Playa Living diventa un'oasi di relax,
un vero "salotto" elegante che arreda
l'interno della casa o gli spazi esterni.

Playa Living si installa facilmente anche
in terrazza perché, componibile,
può essere caricata in ascensore.
Si riempie in solo due ore.

Playa Living permette di sentirsi a proprio
agio con l'acqua, in fantasia e libertà.

## LIVING PLAYA !

**Playa Living** is the dream of those who love to live in contact with the water, enjoying the pleasure of its closeness in every hour of the day.

Place where sunbathing in the peace of the morning,
place where children have fun in the afternoon,
place where you can relax with a drink at sunset,
place for conversation in the evening.

Playa Living is the evolution of Playa model with its soft cushions;
it becomes a relaxing oasis, a real "lounge" that decorates the interior
of the house or outdoor spaces.

Playa Living is easily installed, even on the terrace, because it is modular
and can be loaded into the elevator. It can be filled in just two hours.

Playa Living allows you to feel comfortable with the water,
in fantasy and freedom.

## LIVING PLAYA !

**Playa Living** satisfera pleinement les amoureux de l'eau !

Un espace pour profiter du soleil le matin, où les enfants s'amusent
l'après-midi, pour se détendre le soir avec un verre de vin en profitant
du coucher du soleil ou encore, pour simplement discuter agréablement
en soirée.

Playa Living est l'évolution du modèle Playa avec l'intégration de sofa.
Playa Living devient alors non seulement un espace de bien-être mais aussi,
de relaxation avec un espace "salon" élégant qui valorisera vos espaces
intérieurs et extérieurs.

Playa Living s'intégrera parfaitement à une terrasse.
Complètement démontable, elle est facile à manipuler et à transporter.
Et ce n'est pas tout ! En 2 heures seulement, elle sera remplie d'eau.

Playa Living, c'est l'opportunité de profiter en toute liberté
d'une mini-piscine unique !

*PLAYA 2 LIVING - Laghetto white*

*PLAYA 3 LIVING - Coffee*

*PLAYA 2 LIVING - Laghetto white*

*PLAYA 1 LIVING - Coffee*

*PLAYA 3 LIVING - Grey*

# PLAYA
## PLAYA LIVING

natural

water

brown

grey

**Cuscino Playa**
rivestimento in tessuto Sky nautico disponibile in vari colori

**Playa cushion**
Nautical Sky fabric finish available in several colors.

**Coussin Playa**
Revêtu de tissus Sky nautique disponible en plusieurs coloris.

Sistemi di filtraggio e **trattamento acqua** esclusivo Laghetto

Laghetto exclusive **filtration system** and water treatment

**Systèmes de filtration** et de traitement de l'eau exclusifs Laghetto

**Pulsanti**
per accensione Led e bolle (Playa v. Riscaldatore e bolle)

**Buttons**
for Led light and blower (Playa v. Hydro & heater)

**Boutons**
pour projecteur à Led et blower (Hydromassage et réchauffeur)

**Faretto a Led**
faretto ad alta resa luminosa

**LED spotlight**
high brightness spotlight

**Projecteur à Led**
luminosité intense

white

**Rivestimento interno**

**Liner**

**Revêtement intérieur**

**Pannelli esterni**
fibra sintetica intrecciata

**Exterior pannels**
handwoven fiber

**Panneaux extérieurs**
Fibre synthétique tressée

Laghetto white*

coffee*

grey*

*** ATTENZIONE: Le gradazioni di colore potrebbero subire variazioni.**
ATTENTION : Colour shades may vary.
ATTENTION : Les nuances de couleurs peuvent varier.

# PLAYA LIVING

## DIMENSIONI DISPONIBILI (cm.) Available sizes Dimensions disponibles

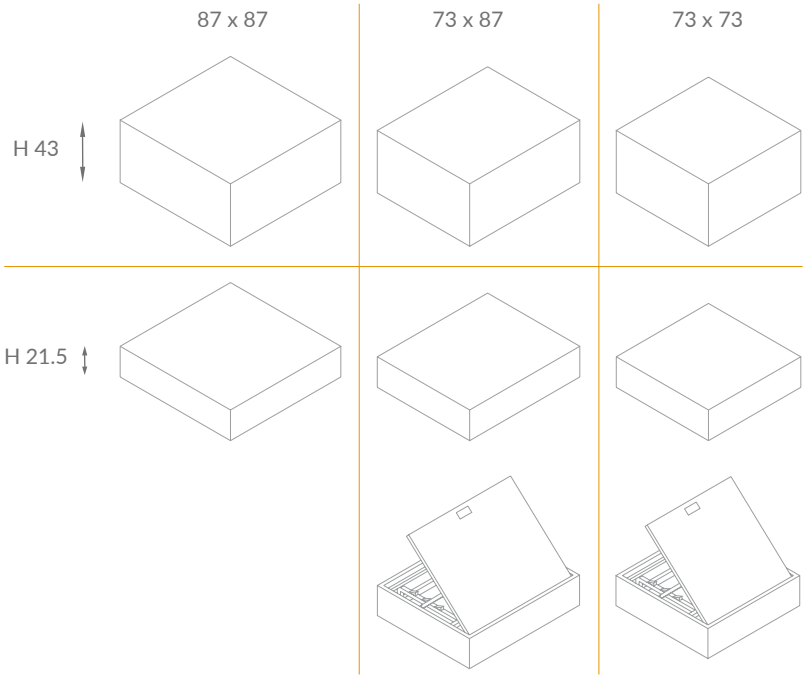


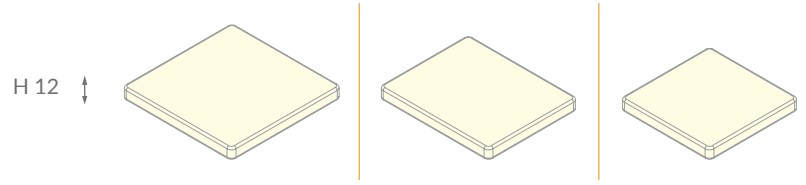


## COLORI DISPONIBILI Available colors Coloris disponibles

**Fibra sintetica intrecciata**
handwoven fiber | Fibre synthétique tressée

**Elemento di seduta Living con schienale inclinabile in quattro posizioni.**
Living Seat element with four positions reclinable backrest.
Élément d'assise Living avec dossier inclinable quatre positions.

**Cuscini Living in tessuto Sky nautico**
Living Nautical Sky fabric cushions | Coussins Living en tissus Sky nautique

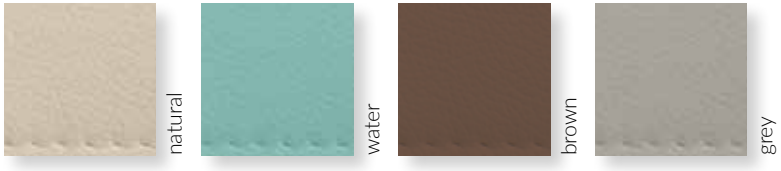


## ESEMPI DI COMPOSIZIONE Configurations examples Exemples d'agencement

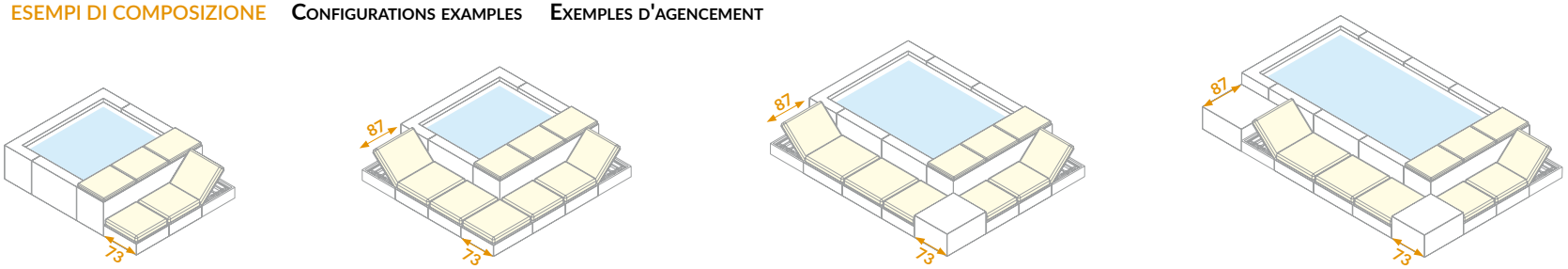

# PLAYA
## PLAYA LIVING

### CARATTERISTICHE TECNICHE

> Rivestimento interno vasca in fibre poliesteri e polimeri ad alta resistenza e durata.

> Struttura in acciaio inox (lato skimmer) e acciaio zinco magnesio S250GD ZM310 verniciato a polvere (ZMSV-TEC).

ZMSV TEC

#### DOTAZIONI DI SERIE

> Impianto di filtrazione e trattamento acqua esclusivo Laghetto

> Faretto a Led

#### ACCESSORI

> Cuscino Playa in sky nautico.
Varianti: natural, brown, grey, water.

> Cuscini Living in Sky nautico.
Varianti: natural, brown, grey, water.

> Riscaldamento dell'acqua

> Massaggio ad aria con bolle

> Telo di copertura

#### FINITURE ESTETICHE

> Rivestimento esterno integrale in fibra sintetica intrecciata a mano su telaio di alluminio verniciato.
Varianti: Laghetto white, grey, coffee.*



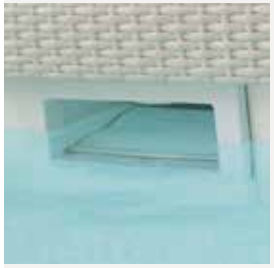

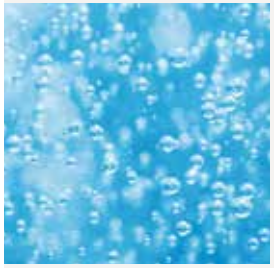

### TECHNICAL FEATURES

> High strength liner in durable polyester and polymer.

> Structure made of stainless steel (skimmer side) and zinc magnesium steel S250GD ZM310 powder coated (ZSMV-TEC).

#### EQUIPMENT

> Laghetto exclusive filtration system and water treatment.

> LED spot light.

#### ACCESSORIES

> Playa cushion: Nautical Sky fabric finish. Colors: natural, brown, grey, water.

> Nautical Sky fabric finish Living cushions. Colors: natural, brown, grey, water.

> Water heating.

> Air massage with bubbles.

> Cover.

#### AESTHETIC FINISHES

> Wicker exterior panels on aluminum frame.
Colors: Laghetto white, grey, coffee.*

### CARACTERISTIQUES TECHNIQUES

> Revêtement intérieur du bassin en fibres de polyester et polymères à haute résistance et longévité.

> Structure en inox (côté skimmer) et acier zinc-magnésium S250GD ZM310 recouverte de peinture à poudre (ZSMV-TEC).

#### EQUIPEMENT

> Système de filtration et de traitement de l'eau exclusifs Laghetto.

> Projecteur à Led.

#### ACCESSOIRES

> Coussins Playa en tissus Sky nautique. Couleurs: natural, brown, grey, water.

> Coussins Living en tissus Sky nautique. Couleurs: natural, brown, grey, water.

> Réchauffeur.

> Système d'hydromassage par air.

> Couverture de protection.

#### FINITIONS ESTHETIQUES

> Panneaux extérieurs en fibre synthétique tressée, sur châssis en aluminium. Couleurs: Laghetto white, grey, coffee.*

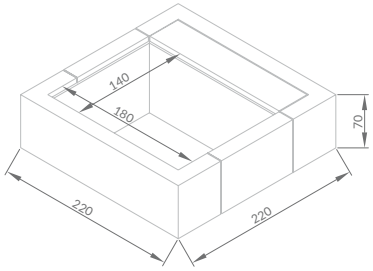


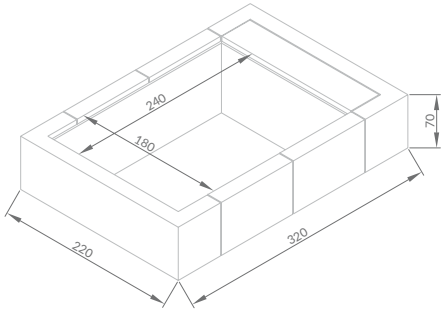


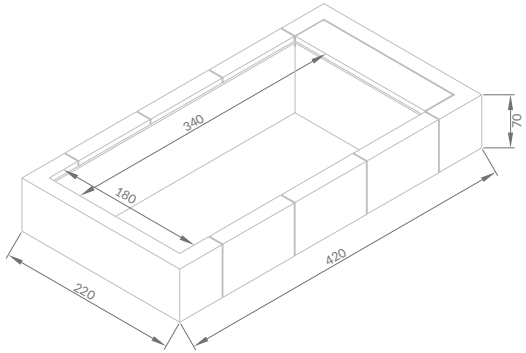


# PLAYA

## PLAYA LIVING

| MOD. | SPECCHIO D'ACQUA<br>water size<br>miroir d'eau<br>(m) | INGOMBRO TOTALE<br>total encumbrance<br>encombrement totale<br>(m) | ALTEZZA ACQUA<br>water height<br>hauteur de l'eau<br>(cm) | ALTEZZA TOTALE<br>total height<br>hauteur totale<br>(cm) | VOLUME<br>(l) |
|---|---|---|---|---|---|
| PLAYA 1 | 1,4 x 1,80 | 2,20 x 2,20 | 55 | 70 | 1200 |
| PLAYA 2 | 2,40 x 1,80 | 3,20 x 2,20 | 55 | 70 | 2000 |
| PLAYA 3 | 3,40 x 1,80 | 4,20 x 2,20 | 55 | 70 | 3000 |

**misure indicative (non vincolanti)** the measures are indicatives dimensions indicatives

### VERSIONI DISPONIBILI Available versions Versions disponibles

| MOD. | MINIPISCINA<br>Mini-pool<br>Mini-piscine | COLORI DISPONIBILI<br>available colours<br>coloris disponibles | RISCALDATORE E BOLLE<br>Heater and bubbles<br>Balneo | COLORI DISPONIBILI<br>available colours<br>coloris disponibles |
|---|---|---|---|---|
| PLAYA 1 | | 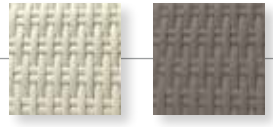 | | 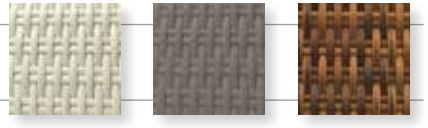 |
| PLAYA 2 | | | | |
| PLAYA 3 | *not available* | *not available* | | |

**ATTENZIONE: Il prodotto è destinato esclusivamente ad uso privato.** WARNING: The product is for private use only. AVERTISSEMENT : Ce produit est destiné à un usage privé uniquement.
*** ATTENZIONE: Le gradazioni di colore potrebbero subire variazioni.** ATTENTION: Colour shades may vary. ATTENTION : Les nuances de couleurs peuvent varier.

PLAYA 5/2 years WARRANTY

**GARANZIA PISCINA: 5 ANNI**
POOL WARRANTY: 5 YEARS | GARANTIE BASSIN: 5 ANS

**GARANZIA ACCESSORI: 2 ANNI**
ACCESSORIES WARRANTY: 2 YEARS | GARANTIE ACCESSOIRES: 2 ANS

Designed and made in Italy.

Friendly materials according to the European standards of safety and non-toxicity.

Laghetto quality, leader for 40 years.

PISCINE LAGHETTO®

info@piscinelaghetto.com **www.piscinelaghetto.com**

© Copyright. All rights reserved. Pictures are not contractual. v.ITA 11.21

PISCINE LAGHETTO® a FLUIDRA company